clean

Dørgreb med ekstra omtanke

Ni free

Pb free

ANTI bacterial

habo®

Et nyt greb om en sundere hverdag

BLYFRI
Ved at vælge Habo Clean bidrager du til at reducere mængden af bly i naturen.

ANTIBAKTERIEL
Med Habo Clean i offentlige miljøer mindsker du spredningen af smitsomme bakterier.

NIKKELFRI
Med Habo Clean gør du livet lettere for mennesker med kontaktallergi.

Hos Habo har vi en passion for detaljer. For os er innovation og udvikling nøglen til nye og bedre produkter. Men lige så vigtigt er det at se vores rolle i en større sammenhæng, når det gælder sundhed og miljø.

Med Habo Clean tilbyder vi en serie dørgreb med tilbehør, som forener tre værdifulde egenskaber, de er fremstillet af blyfri messing, antibakterielle og nikkelfrie.

Overfladebehandling nedbryder bakterier, hvilket bidrager til at mindske smittespredning i miljøer som f.eks. hospitaler, skoler, virksomheder og restauranter. Læg dertil, at de er nikkelfrie, hvilket er gode nyheder for alle personer med kontaktallergi.

Ved at vælge Habo Clean vælger du dørgreb med omtanke.

Derfor skal du vælge Habo Clean

I vores brede sortiment af dørgreb tilbyder vi Habo Clean, dørgreb og tilbehør i flere forskellige modeller og med egenskaber, som er et godt valg i miljøer, som er ekstra udsatte, f.eks. skoler og arbejdspladser. Vi har forenet flere gode egenskaber i én og samme serie – produkter, som er antibakterielle, nikkelfrie og blyfrie.

Antibakterielle
Eftersom dørgreb er en af mange kontaktoverflader, der kan overføre bakterier, har vi udviklet Habo Clean. Med Habo Clean sortimentet tilbyder vi dørgreb og tilbehør, hvis overflader har antibakterielle egenskaber, som passer til miljøer, hvor mange mennesker opholder sig hver dag. Sølvet i overfladebehandlingen trænger igennem hele overfladen, og når sølvionerne kommer i kontakt med bakterier og andre mikroorganismer påbegyndes en nedbrydning, som betyder, at de dør. En helt naturlig proces, som igen medfører mindsket bakteriespredning.

Nikkelfrie
Vores dørgreb og tilbehør i Clean sortimentet er desuden nikkelfrie, hvilket gør dem til et godt valg, da nikkelallergi er den mest almindelige form for kontaktallergi i Danmark. Som oftest rammes faggrupper såsom låsesmede, metalarbejdere og tømrere, men også privatpersoner, hvor smykker og kontaktflader som f.eks. almindelige dørgreb kan forårsage allergi. Vælg Habo Clean for en hverdag med mindre nikkel.

Blyfrie
At dørgrebene desuden er blyfrie, gør dem til et endnu klogere valg. Bly er et tungmetal, som bl.a. påvirker nervesystemet hos mennesker og dyr, og ved at fjerne bly mindskes miljøbelastningen ved produktion og genanvendelse, et ansvar vi gerne deler med vores kunder. Godt for både naturen og det økologiske kredsløb.

Vælg børstet eller poleret

A6696

Oslo

A6696

17221 Dørgreb A6696 Clean poleret PP

Dørgreb af blyfri messing med dobbeltvirkende returfjeder, beregnet til yderdør. Passer til dørtykkelse 38–70 mm. Fremspring 55 mm.

A696

17220 Dørgreb A696 Clean poleret PP

Dørgreb af blyfri messing, beregnet til både yder- og inderdør. Passer til dørtykkelse 38–70 mm. Fremspring 55 mm.

L-form Ø19

17948 Dørgreb L-form Clean børstet PP

Dørgreb af blyfri messing med dobbeltvirkende returfjeder, beregnet til yderdør. Passer til dørtykkelse 38-70 mm. Fremspring 60 mm.

Oslo

17225 Dørgreb Oslo Clean børstet PP

Dørgreb af blyfri messing med dobbeltvirkende returfjeder, beregnet til yderdør. Passer til dørtykkelse 38–70 mm. Fremspring 60 mm

Oslo

17229	Dørgreb Oslo Clean børstet	PP

Dørgreb af blyfri messing, beregnet til inderdør. Passer til dørtykkelse 38–42 mm. Fremspring 60 mm.

Oslo

17231	Dørgreb Oslo Clean børstet	SB

Dørgreb incl. nøgleskilt af blyfri messing, beregnet til inderdør. Passer til dørtykkelse 38–42 mm. Fremspring 60 mm.

A1871

17222	Dørgreb A1871 Clean poleret	PP

Dørgreb af blyfri messing, beregnet til inderdør. Passer til dørtykkelse 38–42 mm. Fremspring 48 mm.

A1871

17223	Dørgreb A1871 Clean børstet	PP

Dørgreb af blyfri messing, beregnet til inderdør. Passer til dørtykkelse 38–42 mm. Fremspring 48 mm.

A262

17238 Toiletbesætning A262 Clean poleret

Toiletbesætning af blyfri messing. Leveres med skruer for gennemgående montering. Beregnet til låsekasse 6414, 62014 og 62020. Passer til dørtykkelse 38–42 mm.

A262

17239 Toiletbesætning A262 Clean børstet

Toiletbesætning af blyfri messing. Leveres med skruer for gennemgående montering. Beregnet til låsekasse 6414, 62014 og 62020. Passer til dørtykkelse 38–42 mm.

A262 HCP

17242 Toiletbesætning HCP Clean poleret

Toiletbesætning handicap af blyfri messing. Leveres med skrue for gennemgående montering. Beregnet til låsekasse 6414, 62014 og 62020. Passer til dørtykkelse 38–42 mm.

A262 HCP

17243 Toiletbesætning HCP Clean børstet

Toiletbesætning handicap af blyfri messing. Leveres med skrue for gennemgående montering. Beregnet til låsekasse 6414, 62014 og 62020. Passer til dørtykkelse 38–42 mm.

A265

18385 Toiletbesætning Clean poleret

Toiletbesætning af blyfri messing. Leveres med skruer for gennemgående montering. Beregnet til modullås type 6565. Passer til dørtykkelse 38–65 mm.

A265

18386 Toiletbesætning Clean børstet

Toiletbesætning af blyfri messing. Leveres med skruer for gennemgående montering. Beregnet til modullås type 6565. Passer til dørtykkelse 38–65 mm.

A265 HCP

18387 Toiletbesætning A265 HCP Clean poleret

Toiletbesætning handicap af blyfri messing. Leveres med skrue for gennemgående montering. Beregnet til modullås type 6565. Passer til dørtykkelse 38–65 mm.

A265 HCP

18388 Toiletbesætning A265 HCP Clean børstet

Toiletbesætning handicap af blyfri messing. Leveres med skrue for gennemgående montering. Beregnet til modullås type 6565. Passer til dørtykkelse 38–65 mm.

Cylindervrider

17246 Cylindervrider 40 Clean poleret

Cylindervrider af blyfri messing. Leveres med 75 mm knækskruer for gennemgående montering, 28 mm cylinderskruer og 63 mm medbringer med plade. Passer til dørtykkelse 38–70 mm.

Cylindervrider

17247 Cylindervrider 40 Clean børstet

Cylindervrider af blyfri messing. Leveres med 75 mm knækskruer for gennemgående montering, 28 mm cylinderskruer og 63 mm medbringer med plade. Passer til dørtykkelse 38-70 mm.

Universal

17248 Cylinderring Universal Clean poleret

Cylinderring 9 mm + forhøjningsring 7 mm af blyfri messing. Cylinderringen monteres når låsecylinderen stikker 6–11 mm ud fra dørpladen. Cylinderring + forhøjningsring monteres, når låsecylinderen stikker 12–18 mm ud fra dørpladen. Ved længere udstik monteres også en Forhøjningsring Universal Extra.

Universal

17249 Cylinderring Universal Clean børstet

Cylinderring 9 mm + forhøjningsring 7 mm af blyfri messing. Cylinderringen monteres, når låsecylinderen stikker 6–11 mm ud fra dørpladen. Cylinderring + forhøjningsring monteres, når låsecylinderen stikker 12–18 mm ud fra dørpladen. Ved længere udstik monteres også en Forhøjningsring Universal Extra.

Universal Extra

17250 Cylinderring Universal Extra Clean poleret

Forhøjningsring af blyfri messing. Anvendes sammen med Cylinderring Universal, når låsecylinderen stikker mere end 18 mm ud fra dørpladen.

Universal Extra

17251 Cylinderring Universal Extra Clean børstet

Forhøjningsring af blyfri messing. Anvendes sammen med Cylinderring Universal, når låsecylinderens stikker mere end 18 mm ud fra dørpladen.

2991

17236 Nøgleskilt 2991 Clean poleret

Nøgleskilt af blyfri messing. Leveres med skruer for gennemgående montering. Passer til dørtykkelse 38–42 mm. Beregnet til låsekasse 62014 og 62020.

2991

17237 Nøgleskilt 2991 Clean børstet

Nøgleskilt af blyfri messing. Leveres med skruer for gennemgående montering. Passer til dørtykkelse 38–42 mm. Beregnet til låsekasse 62014 og 62020.

4265

17244 Blindskilt 4265 Clean poleret

Blindskilt af blyfri messing.
Leveres med skruer for
gennemgående montering. Beregnet
til modullåsekasse 6565 samt 68765.
Passer til dørtykkelse 38–70 mm.

4265

17245 Blindskilt 4265 Clean børstet

Blindskilt af blyfri messing.
Leveres med skruer for
gennemgående montering. Beregnet
til modullåsekasse 6565 samt 68765.
Passer til dørtykkelse 38–70 mm.

Alle vores produkter er lette at montere

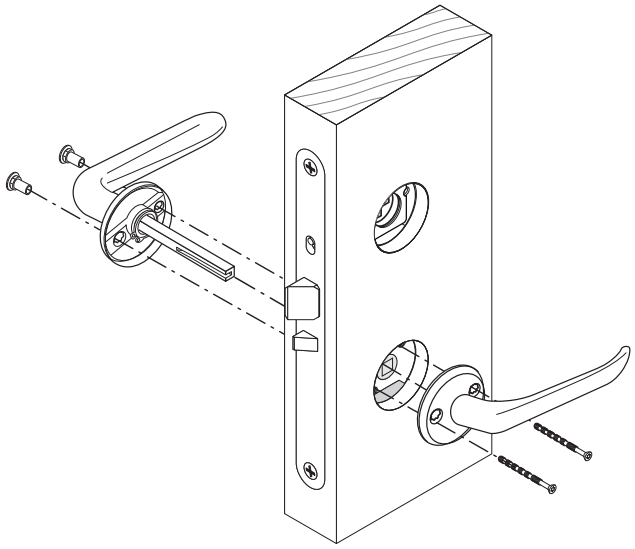

Fælles for alle vores modeller er, at de er lette at montere. For at gøre dit produktvalg til virkelighed på byggepladsen, findes der altid en monteringsanvisning på nettet. Illustrationer forklarer hvert eneste trin, indtil dørgrebet sidder, som det skal.

Har du behov for yderligere information eller gode råd undervejs? Så tal med din forhandler, eller ring til os hos Habo.

Vi er Habo. Virksomheden fra byen med samme navn. Smedeværkstedet, der har udviklet sig til en af Nordens ledende virksomheder inden for funktionelle beslag og indretningsdetaljer. Med 100 års erfaring fortsætter vi med at udvikle os med en følelse for design og opmærksomhed for detaljer.

habo.com/dk

Habo Marketing & Communications/1220

habo®